Videojet® 1220

Mürekkep Püskürtmeli Küçük Karakter Yazıcı

Mürekkep Püskürtmeli.

Lazer.

Termal Transfer.

Etiketleyiciler.

Takip & İzleme.

Sarf Malzemeleri.

Parça & Servis.

Daha basit çalıştırma. Daha az bakım. Daha üstün baskı kalitesi. Yepyeni Videojet 1220 model sürekli mürekkep püskürtmeli yazıcı hattınızı daha uzun süreli düzgün ve sorunsuz çalışır tutmak için tasarlanmıştır. Zorunlu önleyici bakım gerektirmeden 9,000 saat* üretim sağlayarak günde altı ila sekiz saat arası baskı yapan müşteriler için tasarlanmıştır.

Gelişmiş özellikler

- 533 ft./ dakika (162 m/dakika) hıza ve 3 satıra kadar kod
- Logo ve hafıza yedekleme ile standart USB

Düşük işletme gideri

- İki bakım arasında en uzun çalışma süresi – 9,000 saatlik Core ömrü*
- Smart Cartridge™ (Akıllı Kartuş) sıvı dağıtım sistemi boşa harcanmayı azaltır

Daha üstün çevre koruma

- IP55 yıkama koruması standarttır

**9,000 saat veya 3 yıl, hangisi önce gelirse.*

VIDEOJET
Uptime Peace of Mind®

Videojet 1220
Mürekkep Püskürtmeli Küçük Karakter Yazıcı

Mürekkep Püskürtmeli. Lazer. Termal Transfer. Etiketleyiciler. Takip & İzleme. Sarf Malzemeleri. Parça & Servis.

Hat Hızı Kapasitesi
533 f/dakika (162.5 m/dakika) hızlarda (tek satır baskı, inch başına 10 karaktere kadar) 1 ila 3 satır arası baskı yapabilir

Yazı Tipi Matris Yapılandırması
Tek satır: 5x5, 5x7, 7x9, 11x16, 17x24
Çift satır: 5x5, 5x7, 7x9
Üç satır: 5x5, 5x7

Nominal Karakter Yüksekliği
Yazı tipine bağlı olarak 0.079" (2 mm) ila 0.40" (10 mm) arası seçilebilir

Püskürtme Mesafesi
Optimal: 0.472" (12 mm)
Aralık: 0.197" (5 mm) ila 0.591" (15 mm) arası

Klavye
72 nümerik, alfabetik ve özel işlev tuşlu membran tarzı dokunmatik geri bildirimli. Uluslararası PC kurallarına uyum için PC-tarzı tasarım.

Ekran
320x240 parlak mavi arkadan aydınlatmalı 5.7" LCD ekran.
WYSIWYG ekranda mesaj düzenleme

Özel Logo/Grafikler
Bireysel kullanıcılar tarafından yazıcı üzerinde veya Videojet Logo Creator yazılımı ile PC'de oluşturulabilir

Karakter Setleri
Amerikan İngilizcesi, Arapça, Bulgarca, Çince, Doğu Avrupa Dilleri, Avrupa Dilleri, Yunanca, İbranice, Macarca, İtalyanca, Japonca, Japonca/Kanji, Japonca/Katakana, Korece, Rusça, Basitleştirilmiş Çince, İskandinav Dili, Tayca, Geleneksel Çince, Türkçe ve Vietnamca

Lisan ve Ara Yüz Seçenekleri
İngilizce, Arapça, Bulgarca, Çekçe, Danca, Felemenkçe, Fince, Fransızca, Almanca, Yunanca, İbranice, Macarca, İtalyanca, Japonca, Korece, Norveççe, Lehçe, Portekizce, Rusça, Basitleştirilmiş Çince, İspanyolca, İsveççe, Tayca, Geleneksel Çince, Türkçe ve Vietnamca

Message Storage
100 kompleks mesaj. USB ile sınırsız kaydetme.
Logo ve hafıza yedekleme özellikleriyle standart USB

Çevre Koruma
IP55; paslanmaz çelik dolap

Baskı Kafası
Isıtılmış baskı kafası
Çap: 1.63" (41.3 mm)
Uzunluk: 10.62" (269.8 mm)

Baskı Kafası Hortumu
Ultra esnek
Uzunluk: 6.56' (2 m) Çap: 0.91" (23 mm)
Bükülme yarı çapı: 3.0" (76.2 mm)

Sıvı Kapları
Mürekkep Smart Cartridge™ 0.793 qt. (750 ml)
İnceltici Smart Cartridge 0.793 qt. (750 ml)

Sıcaklık/Nem Aralığı
32°F ila 122°F (0°C ila 50°C) arası
%0 ila %90 arası Bağıl Nem, yoğuşmaz
Seçili mürekkeplerle; fiili kurulum üretim ortamı koşullarına bağlı olarak ek donanım gerektirebilir

Elektrik Gereksinimleri
Nominal güç kaynağı 100-120 / 200-240 VAC 50/60 Hz. 120 W

Yaklaşık Ağırlık
Ambalajsız boş ağırlık: 39.68 libre (18 kg)

Seçenekler
Pozitif hava pompası
Yüksek nem için kuru hava kiti (fabrika havası gerektirir)
Ürün tespit, röle, RS 485 genişletme kartı
RS232, encoder, beacon expansion board
9.8-foot (3 m) hortum
60 veya 70 mikron nozzle
Gıda sınıfı versiyonu
90 dereceli baskı kafası
Geniş aksesuar çeşitleri

CERTIFIED ISO 9001 DOCUMENTED QUALITY

Boyutlar

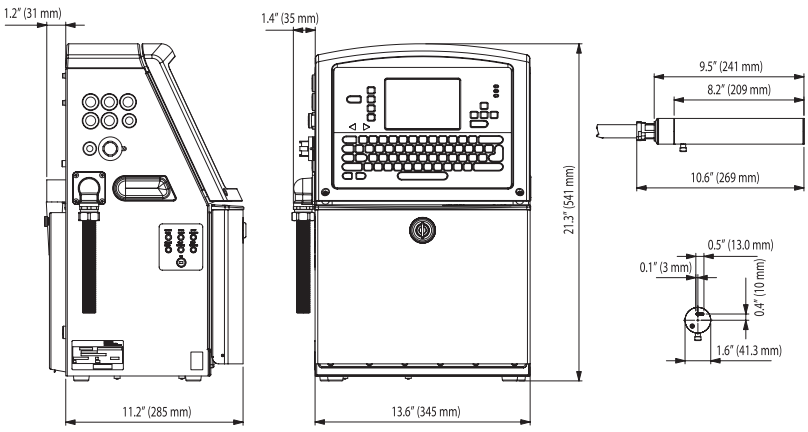

VIDEOJET Uptime Peace of Mind®

www.videojet.com.tr / sales.turkey@videojet.com

Çubukçuoğlu İş Merkezi Küçükbakkalköy Mah.
Rüya Sok. No:13 Ataşehir İstanbul

Tel: 0216 575 74 84 Faks: 0216 575 11 51

©2011 Videojet Technologies Inc. — Tüm hakları saklıdır.
Videojet Technologies Inc. şirketinin politikalarından bir tanesi sürekli ürün geliştirmedir. Tasarım ve/veya özellikleri önceden haber vermeksizin değiştirme hakkını saklı tutmaktayız.

Parça No. SL000523
1220 Spec-0811
ABD'de Basılmıştır